CONTI

ANKASTRE DAVLUMBAZ

KULLANMA KILAVUZU

VENTURO CAD-604

VENTURO WHITE CAD-606

CONTI

ANKASTRE DAVLUMBAZ

DEĞERLİ MÜŞTERİMİZ,

Öncellikle ürünümüzü satın aldığınız için teşekkür ederiz.

Bu kullanım kılavuzundaki tüm talimat ve uyarıları dikkatlice okuyu nuz. Bu kılavuz; ürününüzün güvenli kurulumu, kullanımı ve bakımı hakkında önemli bilgiler ve cihazınızdan en yararlı biçimde faydalanmanız için gerekli uyarılar içermektedir.

Bu kılavuzu ileride gerekli olduğunda kullanılmak üzere güvenli ve kolay ulaşılabilir bir yerde saklayınız.

Üretici bu kitapçığın çeviri ya da basımından kaynaklanan, cihazın hatalı kullanımından doğacak, insana, çevresine veya diğer malzemelere gelebilecek zararlardan sorumlu tutulamaz.

CONTI

ANKASTRE DAVLUMBAZ

CİHAZIN KULLANIM ÖMRÜ 10 YILDIR

Davlumbazı kullanmadan önce dikkat edilecek önlem ve hususlar.

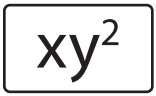

Davlumbazın teknik özellikleri

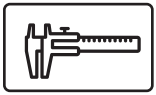

Davlumbaz teknik ölçüleri

Davlumbaz elektrik bağlantı şemaları

Davlumbaz montaj bağlantı bilgileri

Davlumbaz kullanım bilgileri

Davlumbaz bakım bilgileri

Cihazınız Topraklı Üretilmiştir.

Topraksız Priz Tehlikelidir.

KULLANILMADAN ÖNCE DİKKAT EDİLECEK ÖNLEM VE HUSUSLAR

Bölüm 1

1. Ürünün elektrik ve montaj bağlantıları konu ile bilgili servis elemanı tarafından yapılmalıdır.

2. Çalışma gerilimi 220-240 volttur. Daha düşük veya daha yüksek gerilimlerde çalıştırmayınız.

3. Sobaların bağlı olduğu bacalara, atık gazın atıldığı bacalara veya alev yükselen bacalara bağlantı yapmayınız.

4. Ürünü topraklama bağlantısı olan bir prize takınız.

5. Alev alan yiyecekler cihazın altında pişirilmemelidir.

6. Cihazda alüminyum filtre yerine diğer malzemeler kullanmayınız.

7. Cihazın montaj işlemini tamamlamadan fişi prize takmayınız.

8. Cihazı alüminyum filtresiz çalıştırmayınız.

9. Cihazın aydınlatma lambaları uzun süre yanık kaldığı zaman dokunmayınız.

10. Cihaz çalışırken aluminyum filtreleri çıkarmayınız.

11. Cihaz çalışırken direkt olarak fişten kapatmayınız. Kontrol panelinden kapatınız.

12. Cihaz temizliği periyodik sürelerle yapılmalıdır.

13. Davlumbazın alt yüzeyi ile ocak arasındaki yükseklik elektrikli ocaklarda 65cm gazlı yada mix ocaklarda 75cm olmalıdır.

14. Ambalaj malzemeleri tehlike oluşturabileceği için çocuklardan uzak tutunuz.

15. Ocak üzerine tencere veya tavayı koyduktan sonra davlumbazınızı çalıştırınız.

16. Mutfak havasını kokulardan ve yemek pişirirken oluşan buhardan arındırmak için pişirme veya kızartma işlemi bittikten sonra 15 dk daha çalıştırınız.

17. Davlumbaz çalışırken özellikle gazlı ocaklar ile aynı anda kullanıldığında ortama temiz hava girmesini sağlayınız.

18. Cihazınız herhangi bir sebeble arızalandı ise en yakın Conti yetkili servise başvurunuz.

19. Yukarıdaki uyarılara uyulmamasından kaynaklanan sorunlardan firmamız sorumlu olmayacaktır.

TEKNİK ÖZELLİKLER

Bölüm 2

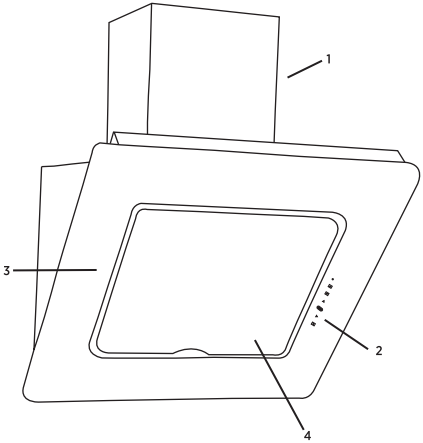

1- Baca
2- Kontrol paneli
3- Davlumbaz gövdesi
4- Alüminyum filtre

DAVLUMBAZ TEKNİK ÖZELLİKLERİ		
MODEL	**VENTURO CAD-604**	**VENTURO WHITE CAD-606**
Boy	600mm	600mm
En	475mm	475mm
Yükseklik	MİN 706mm MAX 980mm	MİN 706mm MAX 980mm
Kumanda	Dokunmatik	Dokunmatik
Emiş Gücü	650m³	650m³
Lamba Gücü	2x1W (LED)	2x1W (LED)
Motor Gücü	190W	190W
Toplam Güç	192W	192W
Hava Çıkış Borusu Çapı	120mm	120mm
Besleme Gerilimi	220-230V 50Hz	220-230V 50Hz

ELEKTRİK BAĞLANTI ŞEMASI

Bölüm 3

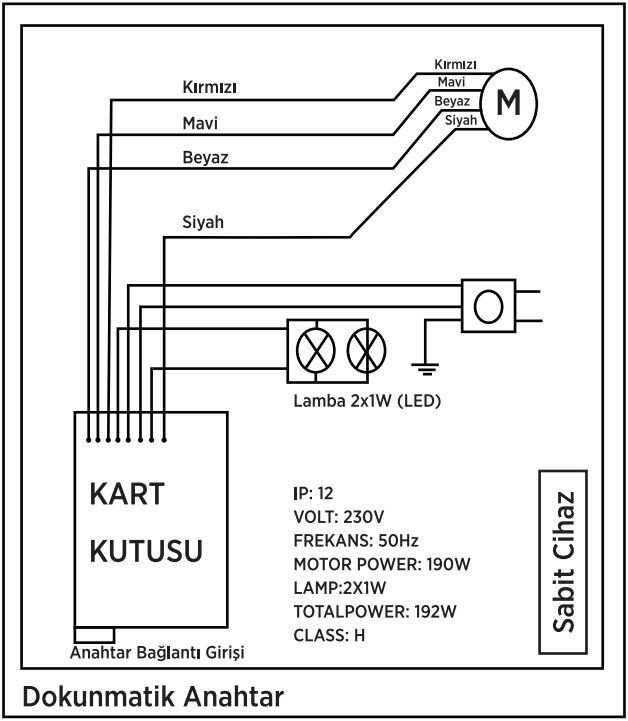

MONTAJ BAĞLANTI ŞEMASI

Bölüm 4

1. Ocak ile davlumbazın alt yüzeyi arasında 700 mm kalacak şekilde montaj yapmak istiyorsak metre ile ocak yüzeyinden başlayarak 700+290 :990 mm'ye çizgi çizilir. Çizilen çizgi sağ ve sol kenarlara ortalanır. Ortalanmış merkezden her iki tarafa 67.5 mm eksen çizgisi çizilir. Çizilen iki noktadan çap 6 mm Matkap ile delik delinir, dubeller yerine çakılır ve askı kancaları takılır.
2. Davlumbazın ikinci baca montajı şu şekilde yapılır; tavan yüzeyinden 75 mm alt kısma doğru çizgi çizilir. Çizginin sağ ve sol kısma eşit olması sağlanır. Çizginin her iki yanına 50 şer mm çizgi çizilir ve daha sonra bu iki çizgiden delinir. Çap 8 dubel takılır ve çap 2,5 mm sunta vidası ile dubel arasında 2 mm kalana kadar sıkılır. Daha sonra ürün yerine takılır ve iç bacasının montajı yapılarak montaj işlemi tamamlanır.

İşlem sırası

1 nolu işlem: Askı kancasının montajı
2 nolu işlem: Baca bağlantı sacının montajı
3 nolu işlem: Davlumbazın asılması
4 nolu işlem: Davlumbazın alt baca montajı
5 nolu işlem: Elektrik bağlantısının yapılması

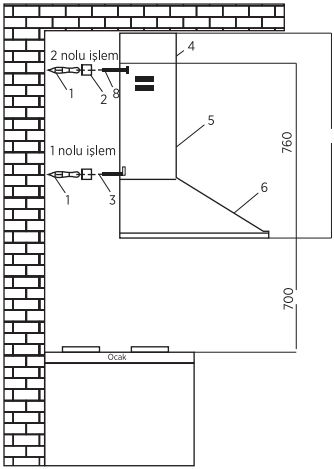

Resim 1

1	Ø8 Dubel
2	Baca bağlantı sacı
3	Askı kancası
4	İç baca
5	Dış baca
6	Davlumbaz gövdesi
7	Baca adaptörü
8	Ø2,5 sunta vidası

MONTAJ BAĞLANTI ŞEMASI

Bölüm 4-1

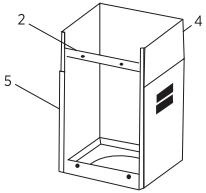

Resim 2

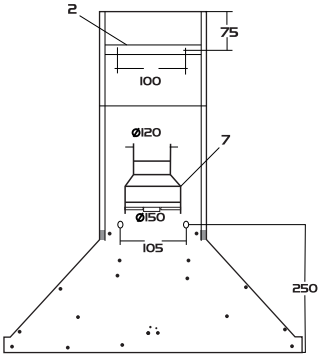

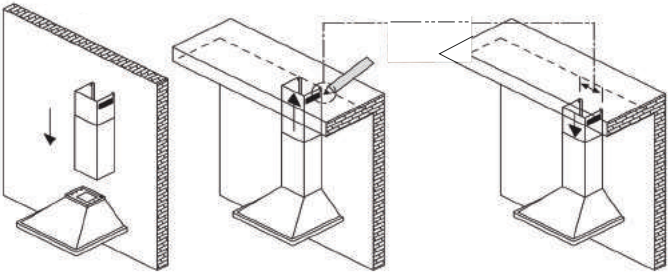

KULLANIM BİLGİLERİ

Bölüm 5

Dokunmatik Anahtar Kullanım Bilgileri

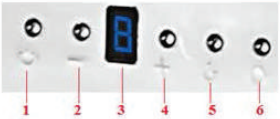

1. On/Off tuşu: Motoru çalıştırıp durdurmaya yarar. On-Of tuşuna ilk basıldığında motor 2. devirde çalışmaya başlar.
2. Eksi tuşu: Motor devrini düşürür.
3. Dijital ekran: Motorun hangi devir kademesinde olduğunu gösterir.
4. Artı tuşu: Motor devrini bir kademe artırmaya yarar.
5. Timer tuşu: Bu tuşa basıldığı zaman dijital ekranda motor devri flaş yapar ve motor 15 dakika içerisinde durur. Bu tuşun aktif olabilmesi için bu tuşa 3 sn basılması gerekir. İptal etmek için bir kez basılır.
6. Lamba tuşu: Lambayı açıp kapatmaya yarar.

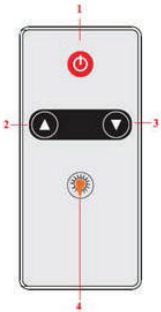

1. Açma / kapama tuşu
2. Seviye arttırma tuşu
3. Seviye azaltma tuşu
4. Ampul açma / söndürme tuşu

BAKIM BİLGİLERİ

Bölüm 6

Bakım işlemi yapılmadan önce, ürünün fişini prizden çekin veya şalteri kapatın veya davlumbazı besleyen sigortayı gevşetin, kapatın.

Alüminyum filtre

• Bu filtre havadaki yağ parçacıklarını tutmaya yarar, dolayısıyla cihazınızın kullanılma sıklığına göre değişen süre içerisinde tıkanacaktır.
• Cihazınızın tehlike yaratmaması için filtrenizi en çok 1 aylık süreler ile temizlemeniz önerilmektedir. Bu işlem için önce alüminyum filtreleri çıkarınız.
• Filtreleri sıvı deterjanla suda yıkayıp durulayınız ve kuruduktan sonra yerlerine takınız.
• Alüminyum filtreler yıkandıkça renk değişimi gözlenebilir. Bu durum normaldir filtrenizi değiştirmeniz gerekmez.
• Alüminyum filtreyi bulaşık makinesinde de yıkayabilirsiniz.

Alüminyum filtrelerin sökülmesi

1. Alüminyum filtre kilidini ileri itiniz.
2. Sonra aşğı doğru hafifçe indirip öne çekiniz. Aksi halde filtreyi eğebilirsiniz. Yıkadıktan sonra alüminyum filtreyi yukarıdaki adımları tersinden uygulayarak yuvasına tekrar takınız.

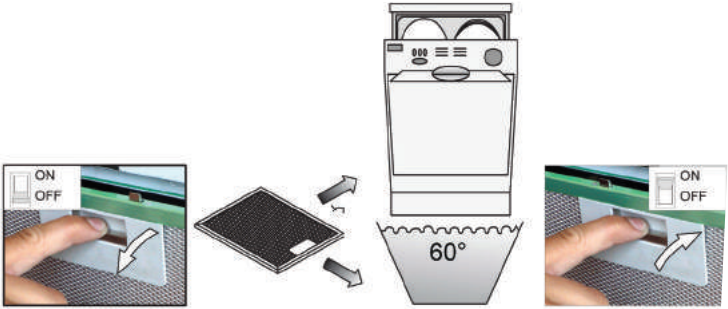

BAKIM BİLGİLERİ

Bölüm 6-1

Karbon filtre (Bacasız kullanım içindir ve opsiyoneldir)

• Bu filtre pişirme kokularını giderir.
• Baca kullanma imkanı olmaması durumunda mutfak içerisinde sirküle edilen havayı arındırır.
• Cihazınızın karbon filtre kullanım sıklığına yemek pişirme tarzına ve alüminyum filtrelerin düzenli olarak temizlenmesine göre değişen süre içerisinde dolacaktır.
• Normal kullanımda en çok 4 ayda bir değiştirilmelidir.

Karbon filtrelerin sökülmesi

1. Alüminyum filtreleri sökünüz.
2. Karbon filtreyi çıkarmak için sola doğru çeviriniz ve kendinize doğru çekiniz.
3. Yeni karbon
4. Alüminyum filtreleri takınız.
• Davlumbazın dışını temizlemek için sıvı ile ıslatılmış yumuşak bir bez kullanınız.
• Temizlik için asla aşındırıcı ve çizici ürünler kullanmayınız.
• Bezin paslanmaz çelik gövdeyi çizmesini önlemek için fırça iziyle aynı yönde sürülmelidir.
• Temizlik sırasında lamba camları sökülmemelidir.

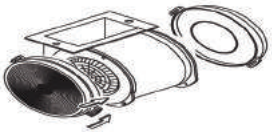

Dikkat!
Davlumbazınızın filtrelerinin temizlenmesi ve değiştirilmesine ait kurallara uymadığınız takdirde yangına neden olabilirsiniz.

Lambanın değiştirilmesi

• Davlumbazınızda 2x1W (LED) lamba kullanılmaktadır.
• Lambayı değiştirmek için öncelikle ürünün fişini prizden çekin veya şalteri kapatın veya davlumbazı besleyen sigortayı gevşetin, kapatın.
• LED lambanın koruyucusunun üzerindeki tırnaklara ince uçlu bir tornavida ile hafifçe bastırıp aşağı doğru itiniz. Bu işlemi yaparken koruyucunun düşmemesi için dikkatlice tutunuz.

BAKIM BİLGİLERİ

Bölüm 6-2

• Lambayı değiştirdikten sonra koruyucuyu, tırnakları lamba yuvasındaki boşluklara göre hizalayıp hafifçe itiniz.
• Yeni lambayı takarken bir bez yardımıyla takmanız önerilmektedir.

Dikkat!
Eğer nakliye ihtiyacınız olursa öncelikle ürünün elektrik bağlantısını kesiniz ve davlumbazınızı sökünüz. Mümkünse orjinal kutusu ile taşıyınız ve kutu üzerindeki taşıma işaretlerine uyunuz. Orjinal kutusu yok ise ürünü hasar görmeyecek şekilde paketleyiniz.

Aşağıdaki önerilere uymanızı rica ederiz.
1. Ürününüzü aldığınızda Garanti Belgesini Conti Yetkili Satıcınıza onaylatınız.
2. Ürününüzü kullanma kılavuzu esaslarına göre kullanınız.
3. Hizmet için gelen teknisyene "teknisyen kimlik kartı"nı sorunuz.

CONTI

BUILT-IN CHIMNEY HOOD

Dear Customer,

In the sections provided herein, there is necessary information which will enable you to use the device efficiently and safely. Please, read these instructions carefully before installation of the device.

Section 1 Important points which must be observed before using the chimney

Section 2 Technical specifications of the chimney hood.

Section 3 Technical dimensions of the chimney hood

Section 4 Electrical diagram of the chimney hood.

Section 5 Information about installation connection of the chimney hood.

Section 6 Information about use of the chimney hood.

Section 7 Information about maintenance of the chimney hood.

CONTI

BUILT-IN CHIMNEY HOOD

THE DEVICE IS PRODUCED AS EARTHED. DO NOT USE IT WITH UNEARTHED PLUG.

IMPORTANT PRECAUTIONS AND POINTS WHICH MUST BE OBSERVED

Section 1

1. The electrical and installation connections must be done by the service staff who is well-informed of the subject.
2. The operating voltage is 220 – 240 Volts. Do not operate the device in lower or higher voltage.
3. Do not connect to the chimneys where the heating stove is connected, to the gas flue or to the chimneys where the fire rises.
4. Plug the product into the socket where there is an earthed connection.
5. Fire catching food should not be cooked under the device.
6. Do not use other materials instead of aluminum filter in the device.
7. Do not plug into the socket without completion of the installation of the device.
8. Do not run the device without aluminum filter.
9. Do not touch the bulb of the device when it is left on for a long time..
10. Do not remove the aluminum filter when the device is running.
11. Do not turn off the device directly by plugging it out when it is running. Turn it off from control panel.
12. The device should be cleaned periodically..
13. The height between the lower surface of the chimney hood and oven must be 65 cm for electrical ovens, and 75 cm for gas-fired or mix ovens
14. Keep the packaging material away from the children because they may be dangerous for them.
15. Run the chimney hood after the kettle or frying pan is put on the oven.
16. Run the chimney hood for 15 minutes more after the operation of cooking or frying is finished in order to clean the air of the kitchen off the smell and vapor which appeared during cooking..
17. Let some fresh air into environment when the chimney hood is running, especially, when it is used in the same time with the gas-fired ovens.
18. Contact the nearest service if your device is failed to run with any reason.
19. Our Company may not be held responsible from the failures arising from use which is not consistent with the cautions stated above.

CONTI

BUILT-IN CHIMNEY HOOD

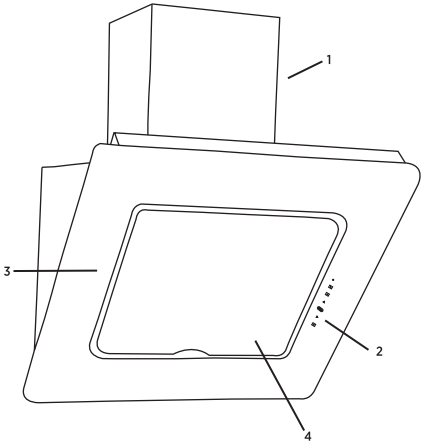

1. Chimney
2. Control panel
3. Body of the chimney hood
4. Aluminum filter

TECHNICAL SPECIFICATIONS OF THE CHIMNEY HOOD		
MODEL	**VENTURO CAD-604**	**VENTURO WHITE CAD-606**
LENGTH	600mm	600mm
WIDTH	475mm	475mm
HEIGHT	MİN 706mm MAX 980mm	MİN 706mm MAX 980mm
CONTROLLER	TOUCH CONTROL, LCD SCREEN	TOUCH CONTROL, LCD SCREEN
AIR SUCTION	650m³	650m³
BULB POWER	2x1W (LED)	2x1W (LED)
MOTOR POWER	190W	190W
TOTAL POWER	192W	192W
DIAMETER OF AIR OUTLET PIPE	120mm	120mm
SUPPLY VOLTAGE	220-230V 50Hz	220-230V 50Hz

TECHNICAL DIMENSIONS

Section 3

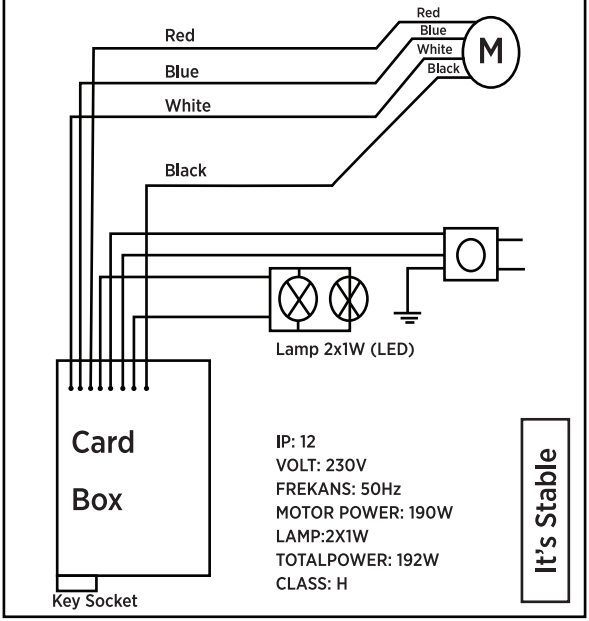

Digital Touch Button

INSTALLATION DIAGRAM

Section 4

1. Draw a straight line by a measuring stick starting from the surface of the oven to 700+280: 990 mm if you want to save a space of 700 mm between the oven and the lower surface of the chimney hood. Align the drawn line to the right and left edges. Draw a 67,5 mm axis line from aligned center to every two sides. Make a hole by 6 mm diameter electrical drill through two drawn points. Penetrate the expansion bolt and install the hangers.
2. Doing installation of secondary chimney of the chimney hood: draw 75 mm line from the top surface towards the lower section. Make sure that the line is equal to right and left parts. Draw 50 mm line each at both sides of the line and, then, make a hole through these two lines. Penetrate an 8 mm diameter expansion bolt and tighten until 2 mm space is left in-between of a 2,5 diameter slat screw and the expansion bolt. Later, the product is mounted on its place and the installation will be completed by installing the inner chimney.

The operation order:

1st operation: Installation of hanger

2nd operation: Installation of chimney connection metal sheet

3rd operation: Hanging the chimney hood

4th operation: Installation of lower chimney of the chimney hood

5th operation: Installation of inner chimney

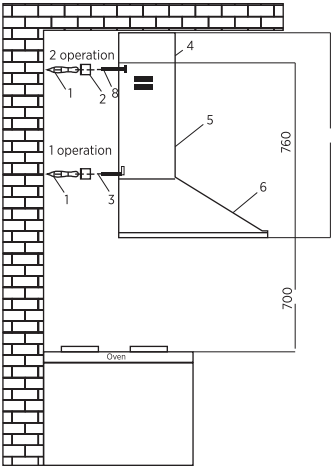

1	Ø8 Expansion bolt
2	Chimney connection metal sheet
3	Hanger
4	Inner Chimney
5	Outer Chimney
6	Drum of the chimney hood
7	Chimney adaptor
8	Ø2,5 Slat Screw

Drawing 1

INSTALLATION DIAGRAM

Section 4-1

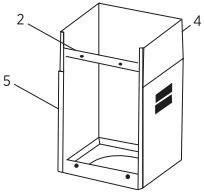

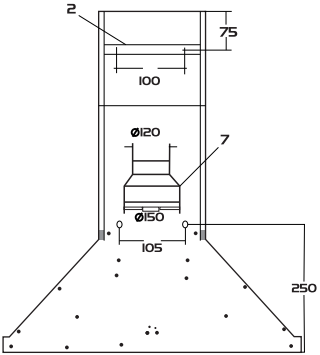

Drawing 2

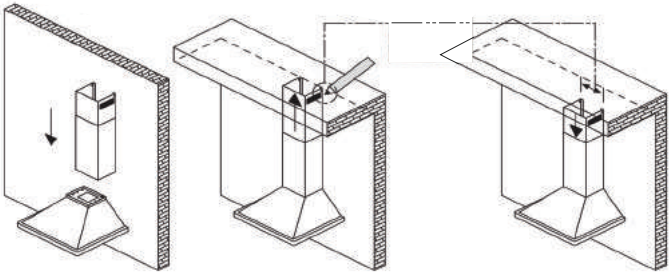

INFORMATION ABOUT USE

Section 5

INFORMATION ABOUT USE OF TOUCH-OPERATED SWITCH

A – On/Off Button: Used to start and stop the motor. The motor starts running in 2nd cycle when On-Off button is pushed for the first time.
B – Minus Button: Reduces the cycle of the motor.
C – Digital Display: Shows in which cycle the motor is.
D – Plus Button: Used to increase the cycle of the motor with one level.
E – Timer Button: When this button is pushed, the cycle of the motor flashes on digital display and the motor stops within 15 minutes. It is necessary to keep pushed this button for 3 seconds to activate it. Push only one time to cancel it.
F – Bulb Button: Used to turn on and off the bulb.

1. ON – OFF BUTTON
2. MINUS BUTTON
3. DIGITAL DISPLAY
4. PLUS BUTTON
5. TIMER BUTTON
6. BULB BUTTON

INFORMATION ABOUT MAINTENANCE

Section 6

Plug out the product, or turn off the power switch, or loosen or turn off the safety fuse supplying the chimney hood, before starting maintenance operation.

Aluminum Filter

This filter is used to catch the oil particles in the air and, thus, it will be blocked after a period of time which will change depending on the frequency of use of the device. We recommend that this filter is cleaned once a month at most to make sure that the device does not pose a danger. For this operation, firstly, remove the aluminum filter. Wash the filters with liquid washing agent and flush, and mount it on its place after drying. The change in color may be observed as the aluminum filters are washed. This is normal and there is no need to replace the filters. It is also possible to wash the aluminum filter in the dishwashing machine.

Removing Aluminum Filter

1. Push the lock of the aluminum filter forward.
2. Then, slightly lower it downwards and push forward. Otherwise, the filter can be defected. Wash the aluminum filter and mount it again into its place by applying the steps mentioned above in reverse.

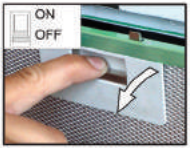

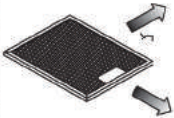

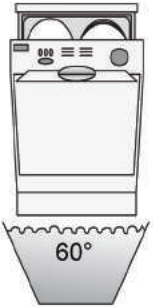

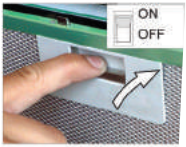

INFORMATION ABOUT MAINTENANCE

Section 6-1

Carbon filter (it is for flueless use)

This filter removes the cooking smell. It cleans the circulating air within the kitchen in case there is no possibility to use chimney. Physical life of the carbon filter of the device will expire depending on the frequency of use and mode of cooking, and that of aluminum filter will expire depending on the cleaning regularly. In usual use, it should be replaced once in every 4 months at most.

Removing Carbon Filter:

1. Remove the aluminum filter.
2. To remove the carbon filter, turn it to the left and pull it towards yourself.
3. Mount a new carbon filter.
4. Mount the aluminum filters.

Use soft cloth wetted with water to clean the exterior surface of the chimney hood. Never use abrasive and scratching products for cleaning. The cloth must be applied in the same direction with the brush in order to avoid scratching of the steel drum. The bulb glasses must not be removed during cleaning.

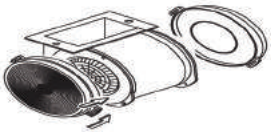

CAUTION!
You may cause fire if you do not observe the rules pertaining to cleaning and replacing the filters of the chimney hood.

Replacing the Bulb

There are 2 pieces of 1W (LED) on the chimney hood. First of all, plug out the product, or turn off the power switch, or loosen or turn off the safety fuse supplying the chimney hood to replace the bulb. Slightly press on the connecting tabs existing on the cover of the halogen bulb with a thin tip screwdriver and push them downward. Hold the cover carefully not to let it drop down when performing this operation. Slightly push the cover by aligning the tabs to the cavities on bulb hole after the bulb is replaced. It is recommended that the new bulb is fixed with cloth.

INFORMATION ABOUT MAINTENANCE

Section 6-2

CAUTION!
Firstly, disconnect the electricity of the chimney hood and dismantle it if you need it to be transported. Carry it in its original box, if possible, and observe the transportation signs put on the box. If no original box, make sure that the product is packed so that it would protect from any damage.

We kindly ask you to observe following recommendations:
1. Make sure that the Warranty Certificate is endorsed by the Conti Authorized Seller when the product is received.
2. Use the product in accordance with the principles provided in the instructions for use.
3. Ask for the “technician identity card” from the technician who came for the technical service.

CONTI

ANKASTRE DAVLUMBAZ

YETKİLİ SERVİSLER / AUTHORIZED SERVICES

Adana	Seyhan	DÜZOVA ELEKTRİK TİCARET	ALİ MÜNİF CAD. ALTUN ÖREN İŞHANI KAT: 1 NO: 103	0322 351 36 27
Adana	Seyhan	DÜZOVA ELEKTRİK	BARAJ YOLU 5 DURAK MERİH APT ALTI NO 65/D	0 322 227 22 66
Adana	kozan	LİDER SOĞUTMA	TUFANPAŞA MAH.ÜSTÜN SK.NO:65/A KOZAN	0322 515 08 85
Adana	çukurova	KESKİN ELEKTRİK	Güzelyalı Mah. 81185 Sokak Hazar Apt. B/Blok 6 No:10	0322 234 33 61
Adana	Ceyhan	DEMİR ÖZEL SERVİS	BÜYÜKKIRIM MAH. MEHMET ŞERİF YİĞİT SOK. NO: 8/A	0322 613 17 77
Adıyaman	Kahta	EGE SOĞUTMA	FIRAT MAH. MEHMET AKİF CAD. NO: 101/B	0416 725 95 60
Adıyaman	Merkez	EGE SOĞUTMA	TURGUT REİS MAH. FEVZİ ÇAKMAK CAD. NO: 16/A	0416 214 95 60
Afyon	Merkez	BARBAROS SOĞUTMA	Marulcu mah. açıkgözoğlu sok. no: 18/A Merkez - AFYONKARAHİSAR	0272 215 12 17
Afyon	Karahisar	ŞİLA TEKNİK SERVİS	MARULCU MAH. HAVUÇCU ÇEŞME SOK. NO: 20/A	0272 215 67 76
Ağrı	Patnos	ESPA TİCARET	RECEP TAYYİP ERDOĞAN CAD. NO: 267	0472 616 46 75
Ağrı	Doğubeyazıt	BERŞAN SOĞUTMA	BEYAZIT CAMİ YANI NO: 12	0472 312 25 84
Aksaray	Merkez	KOÇAK ELEKTRONİK	TAŞPAZAR MAH. SEHİT HALİL UĞUR SOK.ÇAĞLAYAN APT. NO: 9-10	0382 212 75 99
Ankara	Keçiören	ANKA TEKNİK	19 MAYIS MAH. MUSTAFA AŞIM KÖKSAL CAD. NO:40/A	0312 314 24 24
Ankara	Çankaya	PAYDAŞ TEKNİK	CEVİZLİDERE HUZUR MAH.1218 .CADDE NO:5 DİKMEN/ ANUL	0312 215 48 08
Ankara	Yenimahalle	KARAKAYA TEKNİK	405. CAD. NO: 58/A DEMETEVLER	0312 345 72 10
Antalya	Alanya	ARAS TEKNİK	ŞEKERHANE MAH. YAYLA YOLU CAD. CINAL SOK. NO:4/1	0242 511 28 29
Antalya	Merkez	EKİN TEKNİK	KIZILSARAY MAH. DOLAPLIDERE CAD. NO: 36/D MURATPAŞA	0242 247 44 42
Antalya	Gazipaşa	BİLAL TEKNİK	İSTİKLAL MAH. TERMİNAL SOK. NO: 13/A	0555 763 00 32
Antalya	Serik	YE-KA TEKNİK	ORTA MAH. 1061 SOK.NO:12 (BELEDİYESİ ARKASI) SERİK -ANTALYA	0553 628 89 97
Amasya	Merkez	ELİT TEKNİK	PİRİNCCİ MAH. HABİBİ SOKAK NO 12 C AMASYA MERKEZ - Amasya / Amasya	0358 201 00 05
Amasya	Merzifon	ELİT TEKNİK ŞUBE	HARMANLAR MAH. HARMANLAR CAD. NO:58/C - Merzifon	0358 5140700
Amasya	Merkez	SON DURAK TEKNİK SERVİS	DERE MAH.ATATÜRK BULVARI ALTUN İŞ HANI	0536 420 62 17
Amasya	Suluova	SON DURAK TEKNİK SERVİS	ORTA MAH.HÜDAVERDİ SK NO:36	0536 420 62 17
Artvin	borçka	Çoruh teknik	güney doğu mh hükümet cd 26/a artvin	0534 978 08 09
Aydın	Merkez	CAN TEKNİK	Yedi eylül mh:1004 sk no:8/a aydın	0532 763 00 74
Aydın	Nazilli	MESUT ELEKTRONİK	ZAFER MH 102 SK NO:60/A	0256 314 04 82
Balıkesir	GÖNEN	YAKUT ELEKTRİK	RÜSTEM MAH.70 EVLER CAD. 24.SOK. NO:2/D	0266 762 50 42
Balıkesir	Bandırma	Gürkan Ticaret	Paşabayır mah. Mehmetçik cad. no:91	0266 714 38 06
Balıkesir	Susurluk	BUZ TEKNİK	MİLLİKUVVETLER CADDESİ ACAR İŞ PASAJI P:18	0266 865 38 38
Bartın	Merkez	SEÇKİN ELEKTRONİK	KİRTEPE MAH. ESKİ KONAK CAD. NO: 34	0378 227 27 28
Batman	Merkez	ŞAHİNLER ELEKTRONİK	MEYDAN MH. CUMHURİYET CD. NO.18	0488-213-17-02
Batman	Merkez	EKİNCİ ELEKTRONİK	ZİYA GÖKALP MAH. 1704 SOK. TEYMUR AP. ALTI NO: 24	0488 213 75 56
Bingöl	Merkez	YİLDIZ TEKNİK BİLİŞİM	İNÖNÜ CAD. NO: 11/B	0426 214 69 69
Bingöl	Karlıova	KARTAL ELEKTRONİK	CUMHURİYET CAD. NO: 60	0426 511 26 39
Bingöl	Solhan	UZMAN ELEKTRİK	YENİ MAH. PTT KAVŞAĞI TUNÇ AP NO: 3	0539 226 81 05
Bitlis	Merkez	DİZAYN ELEKTRİK	KAZIM DİRİK CAD. KALE ALTI NO: 29	0434 226 74 43
Bitlis	Tatvan	YAREN ELEKTRİK	CUMHURİYET CAD. ESKİ RENO SERVİSİ ARKASI YASAR APT ALTI NO 4	0434 827 33 35
Bitlis	Güroymak	FURKAN ELEKTRONİK	GİRNE MH. ÜZÜM VEREN CD DEMİRCİLER SOKAK NO:8	0536 935 29 88
Bolu	Merkez	İKLİM SOĞUTMA	KARAMANLI MAHALLESİ YEŞİL SOK.BEYZA 3 APT.NO:11	0374 212 12 32
Burdur	Merkez	METALAY TEKNİK	KONAK MAH. PAZAR CAMİİ SOK. NO: 17	0248 212 40 33
Burdur	Bucak	YİĞİTLER ELEKTRİK	PAZAR MAH. OKULLAR CAD. NO: 10	0248 325 77 37
Bursa	M.Kemal Paşa	OKUR TEKNİK	HAMZA BEY MAH. ŞEHİT ZEKİ GÖKGÖZ SOK. NO: 24	0224 612 06 88
Bursa	Nilüfer	ENES TEKNİK	Esentepe mah gökyüzü sk: no:3 NİLÜFER	0224 246 45 43
Çanakkale	Merkez	PEKER ELEKTRİK	KEMALPAŞA MAH. MERSİN DEDE SOK. NO: 13/A	0286 217 94 90
Çanakkale	Biga	PEGAİ ELEKTRONİK	İSTİKLAL MAH. M. AKSEKİLİ SOK. NO: 28/2	0286 316 41 08
Çanakkale	Gelibolu	GÜNGÖR TEKNİK	GAZİ SÜLEYMANPAŞA MAH. GAZİ SÜLEYMANPAŞA CAD. ÖZTÜRK SİTESİ NO: 1	0286 566 40 99
Çankırı	Merkez	Aydınlı Teknik Servis	Buğday Pazarı Mh.Ahmet Talat Onay Bulvarı Dolay Apt.A Blok No:43/13	0 376-212 03 22
Çorum	İskilip	HUZUR ELEKTRİK	KALE BOĞAZI MAH. MANIFATURACILAR ÇARŞISI NO: 12/A	0364 511 31 02
Düzce	merkez	DS TEKNİK	şerefiye mh.uzungazi sk.no:14 merkez düzce	0537 516 58 29
Diyarbakır	Merkez	PRESTİJ SOĞUTMA	ŞEYH ŞAMİL MAH. BARIŞ CAD. ÇİÇEK AP ALTI NO: 48/A BAĞLAR	0412 235 12 34
Diyarbakır	Ergani	SERVET ELEKTRİK	KEMALİYE MAH. ATATÜRK CAD. NO: 10-A	0412 611 57 87
Elazığ	Merkez	YILMAZ BOBİNAJ	Rızaiye Mah.Ertuğrul Sok.No:43/B	0424 233 25 92
Erzincan	Merkez	AYDINLAR ELEKTRİK	İNÖNÜ MAH. MERKEZ ÇARŞI 15. SOK. NO: 5	0446 223 59 76
Erzurum	Merkez	KARDELEN SOĞUTMA	Şıh Köyü Cad. No:132 Şükrüpaşa Mah. Yakutiye	0442 319 11 44
Erzurum	Merkez	TERMİK SOĞUTMA	TEBRİZKAPI CAD. NARMANLI CAMİİ KARŞISI NO: 3	0442 213 38 31
Eskişehir	Merkez	ARZU ELEKTRONİK	DELİKLİTAŞ MAH. GÜLNİHAL SOK. NO: 2/D	0222 234 87 15
Gaziantep	merkez	GÜVEN TEKNİK SERVİS	KONAK MAH. 13 NOLU SK15 NO:37 /B	0542 561 90 88
Gaziantep	Şahinbey	ÇÖZÜM TEKNİK	SARIGÜLLÜK MAH. KILIÇ ALİ CAD. NO:8/B	0342 339 44 23
Gaziantep	şehit kamil	UÇAR MAKİNA	Korutürk Cad. No:61 Yeşilova Mah. Şehitkamil,	0342 325 96 98
Gaziantep	Nizip	ÇAPAN TEKNİK	CUMHURİYET MAH. MERMER SOK. NO: 33/A	0342 518 37 96
Gaziantep	İslahiye	NEŞE TİCARET	CUMHURİYET MAH. HAKKI DEMİREL CAD. NO: 8	0342 862 55 00
Giresun	Merkez	AYDIN ELEKTRİK	ÇINARLAR MAH. SOKAKBAŞI CAD. NO: 19	0454 212 39 28
Gümüşhane	ŞİRA	AKAR SOĞUTMA	KARACA MH CARŞI İÇİ CDNO31/B	0456 511 73 66
Gümüşhane	Merkez	EMİROĞLU ELEKTRİK	HASANBEY MAH. HASANBEY CAD. NO: 9	0456 213 20 04
Hakkari	Merkez	DERYA TEKNİK	KAYACAN CAD. DİNÇ İŞ HANI NO: 41	0438 211 35 91
Hatay	Merkez	ACEMOĞLU SOĞUTMA	CUMHURİYET CAD. ÖZDAL PASAJI NO: 30/D	0326 212 45 57
Hatay	İskenderun	GÜLİSTAN ELEKTRONİK	KURTULUŞ MAH. ŞEHİT OĞUZ YENER CAD. NO: 42	0326 613 50 64
Hatay	Dörtyol	ÇOŞKUN KÜÇÜK EV ALETLERİ	SANAYİ MAH. GARAJ ALTI 4 NOLU SOK. NO:7	0 326 713 33 34
Hatay	Reyhanlı	ÖZ-İŞ SOĞUTMA	TAYFUR SÖKMEN CAD. NO: 26/B	0326 413 21 22
Iğdır	Merkez	AYDIN ELEKTRONİK	ATATÜRK CAD. IĞDIR PASAJI NO: 4	0476 227 98 99
Isparta	Merkez	DETAY ELEKTRONİK	YAYLA MAH. 112 HASTANE CAD. NO: 42/B	0246 223 48 02
İçel (Mersin)	Merkez	TUFAN SOĞUTMA	MESUDİYE MAH. 5113 SOK. NO: 30	0324 337 33 93
İçel (Mersin)	Yenişehir	DİLARA ELEKTRİK	AYDINLİKEVLER MAH. 2037 SOK. NO:7/C	0324 331 10 07
İçel (Mersin)	Erdemli	ERDEMLİ TEKNİK SERVİS	MERKEZ MAH. MİLLİ EGEMENLİK CAD. NO: 30	0324 515 43 45
İçel (Mersin)	Tarsus	DERYA ELEKTRİK	ŞEHİT İSHAK MAH. MEVLANA CAD. YILMAZ APT. C BLOK NO:5	0324 625 74 72

CONTI

ANKASTRE DAVLUMBAZ

YETKİLİ SERVİSLER / AUTHORIZED SERVICES

İSTANBUL	BEYKOZ	AVCI TEKNİK	MERKEZ M MEHMET YAVUZ C. NO:21-A	0216 424 13 30
İstanbul Asya	Ataşehir	ÇOBANOĞLU TEKNİK	KAYIŞDAĞI MAH. AKYAZILI CAD. NO: 5/D	0216 364 65 51
İstanbul Asya	Sultanbeyli	AY TEKNİK 2	ABDURRAHMAN GAZİ MAH. ŞANLIURFA CAD. NO: 78/B	0216 398 42 34
İstanbul Asya	Sancaktepe	AVCI TEKNİK	İNÖNÜ MAH. ESKİ ANKARA YOLU CAD. TERMAL SOK NO:3	0216 620 90 54
İstanbul Asya	MALTEPE	EKİP TEKNİK	BAĞLARBAŞI MH ATATÜRK CD.KIRLANGIÇ SK:NO:10	0216 383 60 87
İstanbul Asya	Ümraniye	BENİM TAMİRCİM	YAMAN EVLER MAH ALEMDAĞ CD,ALEMDAĞ SK,NO:7/C	0216 505 30 53
İstanbul Asya	Ümraniye	ÇÖZÜM TEKNİK	ATATÜRK MAH.ÇAVUSBAŞI CAD.KOÇ SOK.NO:2	0216 412 00 21
İstanbul Avrupa	Bağcılar	SUNGUR TEKNİK	MERKEZ MAH. 25/2 SOK. NO: 7/A	0212 461 65 70
İstanbul Avrupa	Beşiktaş	DEMİR SERVİS	İHLAMUR DERE CADDES MEDDAH İSMET SOK NO:23/B	0212 259 95 52
İstanbul Avrupa	Beyoğlu	KAKŞI SERVİS	BAHRİYE CAD. KASIMPAŞA BOSTANI SOK. NO: 13/A KASIMPAŞA	0212 238 68 99
İstanbul Avrupa	Beylikdüzü	AŞEM TEKNİK	GÜRPINAR MAH.TEYFİK FİKRET CAD.BOLKAR STS. C/BLOK NO:16/B BEYLİKDÜZÜ	0212 880 00 07
İstanbul Avrupa	Eyüp	İKİZLER ELEKTRİK	emniyettepe mah., Mareşal fevzi çakmak cad no:38 EYÜP	0212 627 78 83
İstanbul Avrupa	Esenyurt	ÜNAL KARDEŞLER	MERKEZ MAH. DOĞAN ARASLI CAD. 1114 SOK. NO: 4	0212 620 11 73
İstanbul Avrupa	Büyükçekmece	BURAK TEKNİK	ATATÜRK MH.MARMARA CD,NO:6/A	0212 883 98 91
İstanbul Avrupa	K.çekmece/Sefaköy	YILDIZ ELEKTRİK SOĞ.	HALKALI CAD. ANADOLU PASAJI NO: 185/5 SEFAKÖY	0212 580 76 02
İstanbul Avrupa	Sultangazi	ATİLİM ELEKTRONİK	CEBECİ MAH. 2472 SOK. NO: 11/A	0212 475 85 62
İstanbul Avrupa	taksim	DOĞAN TEKNİK	PİYALE PAŞA MH GÜNEŞAŞAĞI SK: NO:12 /A	0212 254 95 97
İstanbul Avrupa	Gaziosmanpaşa	SERVİS TEKNİK HİZMETLERİ	Sangöl Mh.Laleli Cd.Nazlı Sk.No:1/1B	0212 616 63 67
İstanbul Avrupa	Haznedar	AKMAZ BUZ TEKNİK	GÜVEN MH ÇALISLAR SK:NO:35/A HAZNEDAR	0212 575 21 13
İstanbul Avrupa	Sarıyer	HİSAR SERVİS	Karaorman Sk.No:2/A(Maliye Yan Sokağı)	0 212-242 42 74
İstanbul Avrupa	Zeytinburnu	HARPUT TEKNİK	SÜMER MAH. 29/11 SOK. NO: 3/A	0212 558 23 00
İstanbul Avrupa	silivri	GÜN TEKNİK	Alibey Mh.Akgün Silivri Cd.No:54/A	0212-727 00 68
İzmir	Konak	BOYSER SERVİS	İNÖNÜ CAD. NO: 39/1 ÜÇYOL-HATAY (ALTINTAŞ OTOBÜS DURAĞI)	0232 227 22 78
İzmir	Ödemiş	BİLKOM BİLGİSAYAR	AKİNCILAR MAH. MANOLYA SOK. NO: 5/C	0232 544 46 47
İzmir	Bornova	EZGİ DTM SERVİS	FATİH SULTAN MEHMET CD.NO:34/C	0232 343 77 77
İzmir	Göztepe	ATLAS TEKNİK	İNÖNÜ CAD NO:408/A SUSUZDERE	0232 455 30 26
Kahramanmaraş	Elbistan	ARZUM SOĞUTMA	GÜNEŞLİ MAH: EMNİYET CAD. NO: 15/C	0344 413 03 43
Karabük	Safranbolu	GÖKAY TEKNİK	ATATÜRK MAH. HASAN POLATKAN CAD. NO: 13	0370 712 24 97
Kastamonu	Merkez	KMS ELEKTRİK	İSMAİL BEY MAH. SEHİT ERTAN SİVRİOĞLU SOK. NO: 51	0366 214 26 96
Kayseri	Merkez	MST TEKNİK	MİMARSİNAN MH:BAKİ CD.NO:6	0352 320 22 23
Kayseri	TALAS	AYKÜ TEKNİK	MEVLANA MH.PAPATYA CD.42/A TALAS / KAYSERİ	0352-230-15-15
Kırıkkale	Merkez	SERVİS 71	Gürler mh milet cd, no:141	0318 225 25 00
Kırıkkale	Merkez	BULUT ELEKTRİK	YENİDOĞAN MAH. BARBAROS HAYRETTİN CAD. NO: 13/C	0318 212 31 73
Kırklareli	Lüleburgaz	ŞENOCAK TAMİR SERVİSİ	ÖZERLER MAH. BELEDİYE HAL BİNASI NO: 1	0288 417 80 01
Kırşehir	Merkez	GARANTİ SOĞUTMA	MEDRESE MAH. METİN ÇOBANOĞLU SOK. ADALI APT. ALTI NO: 10	0386 213 54 08
Kocaeli	Karamürsel	TEK ELEKTRONİK	4TEMMUZ MAH.DR.HAYRİ SAVDERTSOKAK ERTAN AP.NO:29/A KARAMÜRSEL	0262 452 45 31
Kocaeli	Merkez	DORUK TEKNİK	CENGİZ TOPEL CAD. MÜNECCİM ARİF SOK. NO:6/A	0262 331 11 66
Kocaeli	Derince	KOCAELİM TEKNİK	Sırnpaşa Mh. Cavdar Cad. No:28 Derince	0262 229 45 46 - 47
kocaeli	gebze	ONUR TEKNİK	Hacı Halil mh. yıldız cd. No:13/A Gebze	0262 646 93 47
konya	Merkez	İDEAL SOĞUTMA	büyük kum köprü mh.mengene cd.65/A	0332 3511919
konya	selçuklu	DURUKAN TEKNİK	CD. NİŞANTAŞI MH. SAHİNİAĞA SK. KÖLEJ SİT ALTI NO:17/A SELÇUKLU-KONYA	0332-233-40-77
Kütahya	Merkez	KARSAN SOĞUTMA	Menderes Cd, Mumcugil Apt. No:15 KÜTAHYA	0 274 216 22 70
Malatya	Merkez	BUZÇAM TİCARET	İNONÜ CAD. ÖĞRETMEN EVİ KARŞISI BARUTÇU SOK. NO: 5	0422 321 51 06
Manisa	Merkez	ŞEN SOĞUTMA	ARDA MAH. KENZİ CAD. NO: 52/A	0236 232 22 72
Manisa	Akhisar	ONAR ELEKTRİK	RAGIPBEY MAH. 16. SOK. NO: 40	0236 414 60 83
Manisa	Salihli	KAR TEKNİK	CUMHURİYET MAH. BELEDİYE CAD. NO: 336/C	0236 715 09 29
Manisa	Turgutlu	ŞEN SOĞUTMA	TURAN MAH. CUMHURİYET CAD. NO: 79/A	0236 314 44 24
Mardin	kızıltepe	MEMED CAN	Yeni Mah. Ptt Cd. No: 4gülçe İş Merkezi Kızıltepe	0482-313-59-87
Mardin	Mazıdağı	SEÇKİN SOĞUTMA	POYRAZ MAH. YEŞİL DERİK CAD. NO: 27	0538 839 41 15
Muğla	Fethiye	NETSES ELEKTRONİK	ÇARŞI CAD. NO: 85/D	0252 614 42 78
Muğla	Milas	ŞEN ELEKTRONİK	ULUS EGEMENLİK CAD. AVCILAR SOK. NO: 88	0252 512 30 50
Muş	Merkez	ÖMER TEKNİK	HAL ÇİVARI PİKAPÇILAR DURAĞI ÜSTÜ 167. SOK. NO: 55	0436 212 50 62
Muş	Bulanık	KOŞUNCU ELEKTRİK	ZAFER MAH ÜZLÜK CD NO:25 BULANIK	0532 061 73 63
Nevşehir	Merkez	DOĞANAY SOĞUTMA	20 TEMMUZ MAH. MUSTAFA PARMAKSIZ CAD. ALP SOK. NO: 1/B	0384 212 36 66
Niğde	Merkez	BAYKAN ELEKTRİK	ESENBEY MAH. TERMİNAL CAD. BALIM SOK. NO: 2	0388 232 42 27
Ordu	Merkez	HAZAR SOĞUTMA	YENİ MH 319 SOKAK NO:4	0533 633 04 82
Ordu	Çatalpınar	TİKENOĞLU SOĞUTMA	MERKEZ MAHHALESİ FATSA CADDESİ NO:35	0452 491 30 20
Ordu	Merkez	GÖK TİCARET	BUCAK MAHALLESİ SAHİNCİLİ CADDESİ NNO:8/A ALTINORDU	0452 214 66 87
Osmaniye	Merkez	EMİN ELEKTRONİK	7 OCAK MAH. DEVLET BAHÇELİ BULVARI BAHÇELİ AP. ZEMİN KAT NO: 13	0328 814 65 82
Rize	Merkez	İNCİ TEKNİK (Yeni Servis)	MÜFTÜ MAH. STAD SOK.NO:30/A	0464 223 50 04
Sakarya	Adapazarı	TEKNİK BOBİNAJ	SEMERCİLER MAH GÖKÇE SOKAK NO:19A SAKARYA	0264 278 44 23
Sakarya	Merkez	BUZEL SERVİS	KAVAKLAR CAD. UZUNOĞLU İŞHANI NO: 50/25	0264 271 84 97
Sakarya	Hendek	FERSA TEKNİK	MAHMUT BEY MAH. YILMAZ CAD. NO: 59	0264 614 50 14
Samsun	Bafra	KARATAŞ TİCARET	KIZILIRMAK MAH. FEVZİ ÇAKMAK SOK. NO: 21	0362 543 04 91
Samsun	Çarşamba	ÖZKAN SOĞUTMA	ORTA MAH. TUNCER KOCABAŞ SOK. NO: 87	0362 832 28 90
Siirt	kurtalan	pekgöz soğutma	Gürses Cad./yeni Doğan Çarşısı No:14, Kurtalan/Siirt	0484 411 4785
Siirt	ERUH	BATUR ELEKTRONİK	CUMHURİYET CAD. JAPON OASA İŞ ÜSTÜ ERUH	0484-311-30-08
Siirt	Merkez	ŞEN TAMİRAT	ÜLKÜ MAH. SUAT BEDÜK CAD. NO: 35/C	0543 603 68 94
Sinop	Merkez	ŞENTÜRK BOBİNAJ	YENİ MAH. KEMALETTİN SAMİ PAŞA CAD. NO: 20/B	0368 261 57 48
Sivas	Merkez	TEKNİK ELEKTRİK	PAŞABEY MAH. ATATÜRK CAD. VAKIFLAR SİTESİ A BLOK NO: 3/G	0346 221 77 23
Şanlıurfa	Şanlıurfa	YILDIRIM ELEKTRİK	SARAYÖNÜ CAD. VATAN SK. NO:17/A	0414 215 51 40
Şanlıurfa	Viranşehir	YALÇIN SOĞUTMA	YENİŞEHİR MAH. 17. CAD. NO: 10/D	0414 511 66 53
Şanlıurfa	Suruç	ÇINAR SOĞUTMA	BARIŞ MAH. YEŞİLOVA SOK. NO: 12/1	0414 611 46 46
Şırnak	Cizre	CEM ÖZEL SERVİSİ	KALE MAH. ESKİ BELEDİYE CAD. NO: 15	0486 616 77 82
Şırnak	Silopi	HUZUR SOĞUTMA	CUDİ MAH. 61. CAD. NO: 11/A	0541 683 81 32

CONTI

ANKASTRE DAVLUMBAZ

YETKİLİ SERVİSLER / AUTHORIZED SERVICES

Tekirdağ	Babaeski	ER TEKNİK	GAZİ KEMAL MAH. ÇÖMLEKÇİ SOK. NO:34/D	0288 512 00 50
Tekirdağ	Çerkezköy,kapaklı,saray,vize	MERKEZ ELEKTRONİK	G.O.P MAH,KAMBUROĞLU SK NO:2/4 -A	0282 726 14 40
Tekirdağ	Çerkezköy	ÇAĞRI ELKETRONIK	GOP MH UĞUR MUMCU CD,AKBANK SOKAK NO:/1	0288 726 34 97
Tekirdağ	Çorlu	YILMAZ TEKNİK	ÇOBANÇESME, ATAY CD., 59850 ÇORLU/TEKİRDAĞ	0282 653 3413
Tekirdağ	Çorlu	TREE ELEKTRONİK	REŞADİYE MAH. MANDİRACI CAD. 3. SOK.NO: 18/A	0282 651 66 84
Tokat	Erbaa	HİDRO ELEKTRİK	CUMHURİYET MAH. GAZİ BULVARI NO: 184/C	0356 715 56 01
Trabzon	Merkez	KAZAZ SOĞUTMA	KUNDURACILAR CAD. HALKEVİ SOK. GENERAL PASAJI NO: 34	0462 322 19 16
Uşak	EŞME	TEKNİK BEYAZ EŞYA SERVİSİ	ŞEHİT ALİ BEY MAH FAHRİ GÜNDÜZ CD NO:23/B	0276 414 31 48
Uşak	Merkez	ERTAŞ SOĞUTMA	ÖZDEMİR MAH. GÜNEŞ SOK. NO: 17/E	0276 224 19 01
Van	Merkez	ÖZUSTA TAMİRAT	ŞEREFİYE MAH. KÜLTÜR MERKEZİ CİVARI DEMİRCİLER 1. SOK. NO: 1/C	0432 216 34 58
Van	Erciş	ÖZ KANAT ELEKTRİK	EMNİYET MÜDÜRLÜĞÜ ARKASI NO: 1	0432 351 95 40
YOZGAT	Sorgun	ÇAĞDAŞ SOĞUTMA	BAHÇELİEVLER MAH .İSMAİL.ÇETİN SK.NO:2	0354 415 77 25
Yozgat	Merkez	BARAN SOĞUTMA	AŞAĞI NOHUTLU MAH. SAKARYA CAD. GÜNEŞ SOK. NO: 1	0354 212 40 27
Zonguldak	ÇAYCUMA	YIĞİT TİCARET	ÇAY MAH.MİMAR SİNAN CADDESİ DERE SOKAK NO:28	0372 615 65 05

CONTI
ANKASTRE DAVLUMBAZ

TAŞIMA VE NAKLİYE SIRASINDA DİKKAT EDİLECEK HUSUSLAR

Taşıma ve nakliye işlemini orijinal ambalajı ile yapınız. İndirme–bindirme ve taşıma sırasında, ürüne maksimum dikkat gösterilmelidir. Taşıma ve nakliye sırasında ambalajın tamamen kapalı olduğundan emin olun. Ambalaja ve pakete zarar verebilecek (nem, su, darbe, vs) etkenlere karşı koruyunuz. Ürünün kullanım esnasında;

- **Kırılması, deforme ve zarar görmemesine,**
- **Taşıma esnasında hasar ve arıza oluşmamasına,**
- **Vurma, çarpma, düşürme vb. dış etkenler nedeniyle zarar görmemesine dikkat ediniz.**

Tüketicinin seçilmiş hakları

1-Malın ayıplı olduğunun anlaşılması durumunda tüketici:
(Ayıplı mal, tüketiciye teslimi anında, taraflarca kararlaştırılmış olan örnek yada modele uygun olmaması yada objektif olarak sahip olması gereken özellikleri taşımaması nedeni ile sözleşmeye aykırı olan maldır.)

a-Satılanı geri vermeye hazır olduğunu bildirerek sözleşmeden dönme,
b-Satılanı alıkoyup ayıp oranında satış bedelinde indirim isteme,
c-Aşırı bir masraf gerektirmediği takdirde bütün masrafları satıcıya ait olmak üzere satılanın ücretsiz onarımını isteme,
d-İmkan varsa, satılanın ayıpsız bir mislli ile değişmesini isteme,
Seçilmiş haklarından birini kullanabilir. Satıcı tüketicinin tercih ettiği bu talebi yerine getirmek ile yükümlüdür.

2-Ücretsiz onarım veya malın ayıpsız misli ile değiştirilmesi haklar üretici veya ithalatçıya karşı da kullanılabilir. Bu fıkradaki haklarını yerine getirilmesi konusunda satıcı, üretici ve ithalatçı müteselsilen sorumludur. Üretici veya ithalatçı, malın kendisi tarafından piyasaya sürülmesinden sonra ayıbın olduğunu ispat ettiği takdirde sorumlu tutulmaz.

3-Ücretsiz onarım veya malın ayıpsız misliyle değiştirmesini satıcı için orantısız güçlülükleri beraberinde getirecek olması halinde tüketici, sözleşmeden dönme veya ayıp oranında bedelden indirim haklarından birini kullanabilir. Orantısızlığının tayininde malın ayıpsız değeri ayıbın önemli ve diğer seçimlik haklara başvurmanın tüketici açısından sorun teşkil etmeyeceği gibi hususlar dikkate alınır.

4-Ücretsiz onarım veya malın ayıpsız misli ile değiştirilmesi haklarından birinin değiştirilmesi durumunda bu talebin satıcıya, üreticiye veya ithalatçıya yöneltilmesinden itibaren azami 30 iş günü içinde yerine getirilmesi zorunludur.

5-Tüketicinin sözleşmeden dönme veya ayıp oranında bedelden indirim hakkını seçtiği durumlarda, ödemiş olduğu bedelin tümü veya bedelden yapılan indirim tutarı derhal tüketiciye iade edilir.

6-Seçimlik hakları kullanılmasını nedeni ile ortaya çıkan tüm masraflar, tüketicinin seçtiği hakları yerine getiren tarafça karşılanır. Tüketici bu seçimlik haklarından biri ile birlikte 11-1-2011 tarihli ve 6098 sayısı Türk borçlar kanunun hükümleri uyarınca tazminat ta talep edebilir.

CONTI
ANKASTRE DAVLUMBAZ

GARANTİ VE TÜKETİCİ HİZMET BİLGİLERİ

1.Garanti süresi malın teslim tarihinden itibaren başlar ve 3 yıldır.
2.Bütün parçaları dahil olmak üzere malın tamamı firmamız tarafından garanti süresince garanti kapsamındadır.
3.Malın garanti süresi içerisinde arızalanması durumunda, tamirde geçen süre garanti süresine eklenir. Malın tamir süresi en fazla 20 iş günüdür. Bu süre mala ilişkin arızanın servis istasyonuna, servis istasyonunun olmaması durumunda, malın satıcısı, bayii, acentesi, temsilciliği, ithalatçısı veya imalatçısından birisine bildirim tarihinden itibaren başlar. Malın arızasının, 10 iş günü içinde giderilmemesi halinde; üretici veya ithalatçı, malın tamiri tamamlanıncaya kadar, benzer özelliklere sahip başka bir malı tüketicinin kullanımına tahsis etmek zorundadır.
4.Malın garanti süresi içinde, gerek malzeme ve işçilik, gerekse montaj hatalarından dolayı arızalanması halinde, işçilik masrafı, değiştirilen parça bedeli ya da başka herhangi bir ad altında hiçbir ücret talep edilmeksizin tamiri yapılacaktır.
5.Malın ayıplı olduğunun anlaşılması durumunda tüketici;
a) Satıları geri vermeye hazır olduğunu bildirerek sözleşmeden dönme,
b) Satılanı alıkoyup ayıp oranında satış bedelinden indirim isteme,
c) Aşırı bir masraf gerektirmediği takdirde, bütün masrafları satıcıya ait olmak üzere satılanın ücretsiz onarılmasını isteme,
d) İmkan varsa, satılanın ayıpsız bir misli ile değiştirilmesini isteme, seçimlilik haklarından birini kullanabilir. Satıcı, tüketicinin tercih ettiği bu talebi yerine getirmekle yükümlüdür.
6.Tüketicinin ücretsiz onarım hakkını kullanması halinde malın;
a) Garanti süresi içinde tekrar arızalanması,
b) Tamiri için gereken azami sürenin aşılması,
c) Tamirinin mümkün olmadığının, yetkili servis istasyonu, satıcı, üretici veya ithalatçı tarafından bir raporla belirlenmesi, durumlarında; tüketici malın bedel iadesini, ayıp oranında bedel indirimini veya imkan varsa malın ayıpsız misli ile değiştirilmesini satıcıdan talep edebilir. Satıcı, tüketicinin talebini reddedemez. Bu talebin yerine getirilmemesi durumunda satıcı, üretici ve ithalatçı müteselsilen sorumludur. Malın ayıpsız misli ile değiştirilmesinin satıcı için orantısız güçlükleri beraberinde getirecek olması halinde tüketici, sözleşmeden dönme veya ayıp oranında bedelden indirim haklarından birini kullanabilir.
7.Malın kullanma kılavuzunda yer alan hususlara aykırı kullanılmasından kaynaklanan arızaların yanı sıra aşağıda açıklanan koşullarda, ürün garanti kapsamına girmez
a) Garanti Belgesi üzerinde malın seri numarasında tahrifat yapıldığı haller,
b) CONTI yetkili personeli ya da yetkili servisleri haricinde kişilerin cihazın tamir ve tadiline müdahale etmesi sonucu oluşan arızalar,
c) Cihaza bağlanan dış donanımdan (regülatör, kesintisiz güç kaynağı vb.) kaynaklanan arızalar,
d) Anormal voltaj düşüklüğü veya fazlalığından, hatalı elektrik tesisatından, cihazın etiketinde belirtilenden farklı bir şebeke gerilimine bağlanmasıyla oluşan arızalar,
e) Malın tesliminden sonraki nakiller ve yerleştirme sonucu (düşme, aşırı sarsılma, darbe vs.) oluşabilecek arızalar,
f) Cihazın kullanım hatalarından meydana gelen dış ve iç yüzeylerdeki bozulma, çizilme, kırılmalar ve arızalar,
g) Doğa olaylarının (yıldırım, sel, su baskını, deprem, yangın vs.) yol açacağı arızalar.

Garanti Belgesi'nin tekemmül ettirilerek tüketiciye verilmesi sorumluluğu tüketicinin malı satın aldığı yetkili satıcı, acente ya da temsilciliklere aittir. Tüketiciler; Şikayet ve itirazlar için tüketici mahkemelerine

ve tüketici hakem heyetlerine başvurabilir. Garanti belgesi ile ilgili olarak çıkabilecek sorunlar için T.C. Gümrük ve Ticaret Bakanlığı Tüketicinin Korunması ve Piyasa Gözetimi Genel Müdürlüğüne başvurabilir.

Garanti İle İlgili Olarak Müşterinin Dikkat Etmesi Gereken Hususlar;

Ürün garanti belgesini muhafaza ediniz. Garanti belgesinin ibraz edilememesi durumda ürüne garanti dışı işlem uygulanır. Ürün yanında satın alınacak yardımcı elemanlar ve aksesuarlar ürün garantisinin dışında tutulur. Kullanma kılavuzunda zamanla ve kullanıma bağlı olarak değiştirilmesi gerektiği belirtilen sarf malzemeler garanti dışındadır. Ürünün kullanım ömrü 10 yıldır. (Ürünün fonksiyonunu yerine getirebilmesi için gerekli yedek parça bulundurma süresi.) Garanti belgesi üzerinde tahrifat yapıldığı, ürün üzerindeki orjinal seri numarası kaldırıldığı veya tahrif edildiği takdirde bu garanti geçersizdir. Ocaklarda kullanılan aksesuarlar kılavuzda belirtildiği sürede ve şekilde temizlenmelidir. Aksesuarlarda kullanım neticesinde zamanla deformasyonlar, renk değişikliği görülebilir. Bu gibi durumlar normaldir, ürünün görev ve fonksiyonlarını yerine getirmesine engel değildir ve garanti kapsamına girmez. Paslanmaz çelik ürünlerde kılavuzda belirtilen uyarılara dikkat edilmemesi halinde kararma, oksitlenme, yüzeyde dalgalanmalar ve elektrikli ocaklarda ısıya bağlı olarak sararma görülebilir. Bek brülörlerinin bulaşık makinesinde yıkanması sonucu renk değişikliği olabilir. Bu gibi durumlar garanti kapsamına girmez.

Tüketici Hizmet Bilgileri

Size en yakın CONTI Yetkili Servis acentesini öğrenmek için ürün ile beraber sağlanan yetkili servis listesine başvurabilirsiniz.

CONTI
ANKASTRE DAVLUMBAZ

GARANTİ BELGESİ

Satın almış olduğunuz CONTI ürünü çağdaş teknolojinin tüm gereklerine uygun olarak üretilmiş olup, uzun ömürlü ve üstün bir cihazdır. Ürünümüzden en uygun şekilde yararlanmak için kullanma kılavuzunda yazılı olanları dikkatle uygulayınız. Bakım ve onarım için, sadece tüm yurda yayılmış olan Yetkili Servislerimize veya Tüketici Dayanışma Hattımıza başvurunuz.
En güncel Yetkili Servis listemiz, www.contievaletleri.com.tr web sitemizde yer almaktadır.

ÜRETİCİ VEYA TEDARİKÇİ/İTHALATÇI FİRMA
MERKEZ ADRESİ : DEREBOYU CAD. NO: 15 K:3 HALKALI-İSTANBUL
UNVANI: DIGICOM ELEKTRONIK PAZARLAMA A :Ş
TELEFON: 0 212 470 06 00 (pbx)
FAX : 0 212 471 75 78
WEB: www.digicom.com.tr
E-POSTA: info@digicom.com.tr
FİRMA YETKİLİSİNİN
İMZASI – KAŞESİ :

DİGİCOM ELEKTRONİK PAZARLAMA A.Ş.
Halkalı Merkez Mah. Dereboyu Cad. No:15 Kat:3
Halkalı - Küçükçekmece / İSTANBUL
Büyük Mükellefler V.D. 1950026880
İst. Ticaret Sicil No: 224298
Mersis No: 0-1950-0268-0000011

MALIN

CİNSİ: ANKASTRE DAVLUMBAZ
MARKASI: CONTI
MODELİ: CAD-604 / CAD-606
BANDROLVE SERİ NO:
TESLİM TARİHİ VE YERİ:
GARANTİ SÜRESİ: 3 YIL
AZAMİ TAMİR SÜRESİ : 20 İŞ GÜNÜ

SATICI FİRMANIN

ÜNVANI:
ADRESİ:
TELEFON:
FAKS:
FATURA TARİHİ VE NO:
E-POSTA :
FİRMA YETKİLİSİNİN İMZASI – KAŞESİ

Garanti süresinde anlaşmazlık doğduğu takdirde fatura tarihi esas alınacağından, kullanıcının Garanti Belgesi ile birlikte, fatura veya faturanın okunaklı bir fotokopisini de muhafaza etmesi gereklidir.

6502 sayılı Tüketici Kanunu madde 56'ya göre, Garanti Belgesinin tekemmül ettirilerek tüketiciye verilmesi sorumluluğu, tüketicinin malı satın aldığı satıcı bayi, acenta yada temsilciliklerine aittir. Garanti Belgeleri, satın alınan mala ilişkin faturanın tarih ve sayısı ile bandrol ve seri numarasını içermek zorundadır. Aksi takdirde geçerli değildir.

CONTI

TC. GÜMRÜK VE TİCARET BAKANLIĞINCA BELİRLENEN KULLANIM ÖMRÜ 10 YILDIR

ÜRETİCİ FİRMA:
DIGICOM ELEKTRONİK PAZ. A.Ş.
Dereboyu Cad. No:15/3
Halkalı – İSTANBUL
Tel: 0212 470 06 00
Faks: 0212 471 75 78
www.digicom.com.tr info@digicom.com.tr

Conti bir **DIGICOM** grup markasıdır.

/contievaletleri
www.contievaletleri.com

/DigicomTurkiye
www.digicom.com.tr

444 76 42 ÜCRETSİZ DESTEK HATTI